ПРАКТИК ПРАКТИК PROFI

ПРОМЕТ

Инструкция по сборке сушильного шкафа: ШС Ветерок 1940

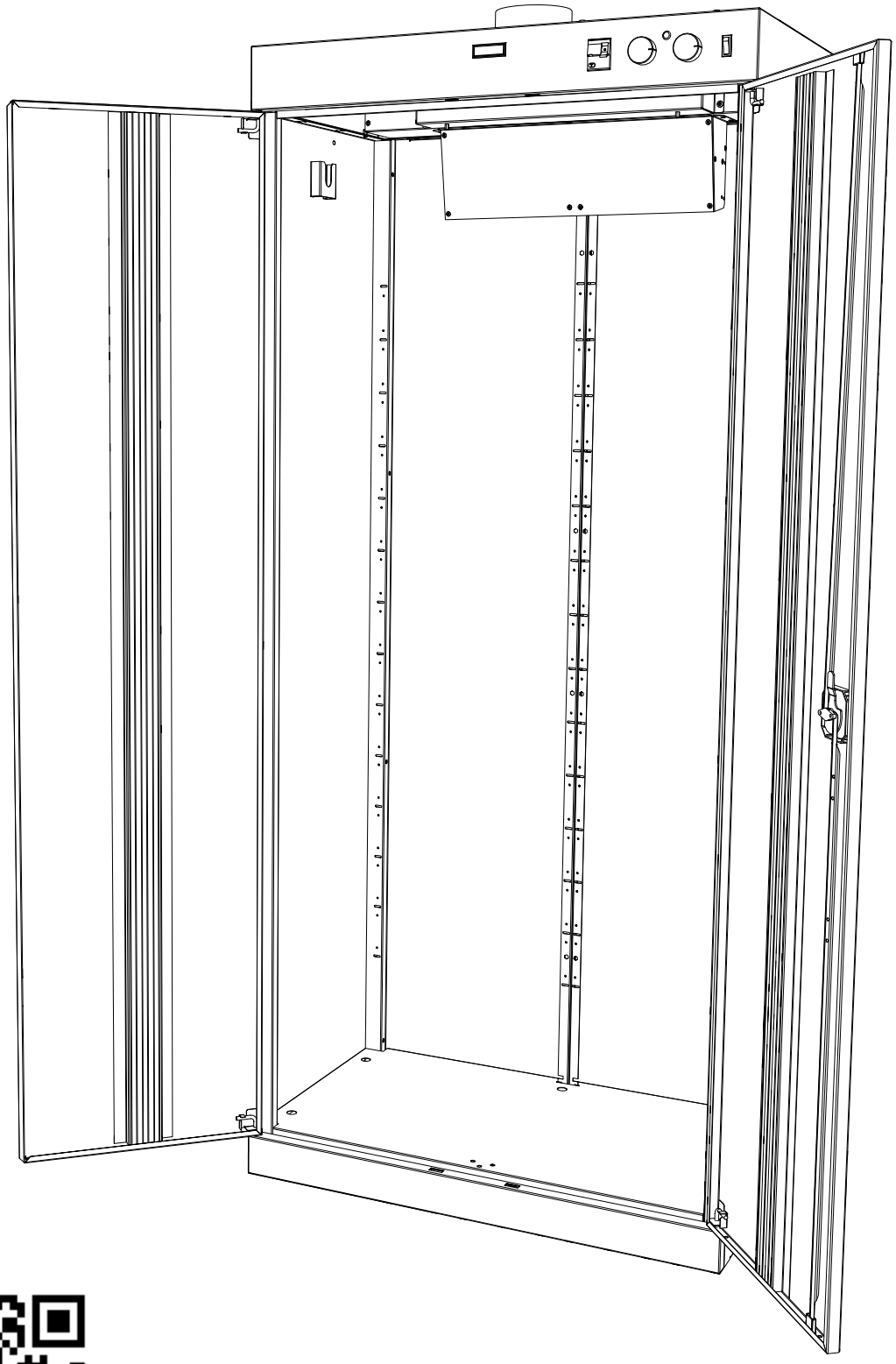

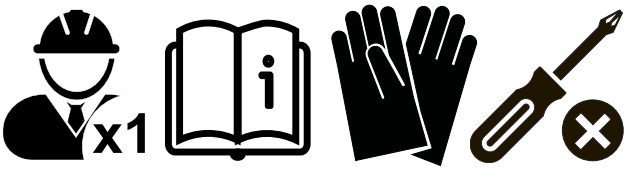

1. НАЗНАЧЕНИЕ

Шкафсушильные серии ШС предназначены для для сушки мокрой одежды, обуви, шарфов, перчаток. Применяется на строительных объектах, буровых и нефтяных станциях, в производственных помещениях, военизированных подразделениях (МО, МВД, МЧС и др.), ремонтными бригадами (Горэнерго, ПАТП), в ледовых дворцах и горнолыжных комплексах, детских садах, школах, частных коттеджах и т.д.

Принцип работы заключается в циркуляции подогретого воздуха внутри шкафа.

2. ТЕХНИЧЕСКИЕ ХАРАКТЕРИСТИКИ

Модель	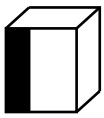 mm	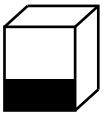 mm	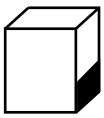 mm	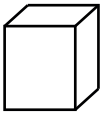 kg**
ШС Ветерок 1940	**1950*/2000**	**850**	**500**	**58**

* - высота шкафа без учета фланца
** - допустимое отклонение +/- 10%

3. КОМПЛЕКТ ПОСТАВКИ

№	Наименование	Кол-во шт.	№	Наименование	Кол-во шт.
1	Стенка задняя левая	1	**8**	Короб светильника	1
2	Стенка задняя правая	1	**9**	Дно	1
3	Стенка боковая левая	1	**10**	Крышка порога	1
4	Стенка боковая правая	1	**11**	Дверь левая	1
5	Профиль крестовины	2	**12**	Дверь правая	1
6	Порог	1	**13**	Комплект фурнитуры	1
7	Модуль крыши	1			

3.1 ОПЦИОНАЛЬНОЕ ОБОРУДОВАНИЕ (ПРИОБРЕТАЕТСЯ ОТДЕЛЬНО)

1	**Комплект ШС 1940 (4 полки / стойка / перекладина)**		
2	**Комплект поддонов ШС Ветерок 1940**		
3	**Полка проволочная ШС 1940/1985**		

Редакция 26.11.2026

4. ИНСТРУКЦИЯ ПО СБОРКЕ

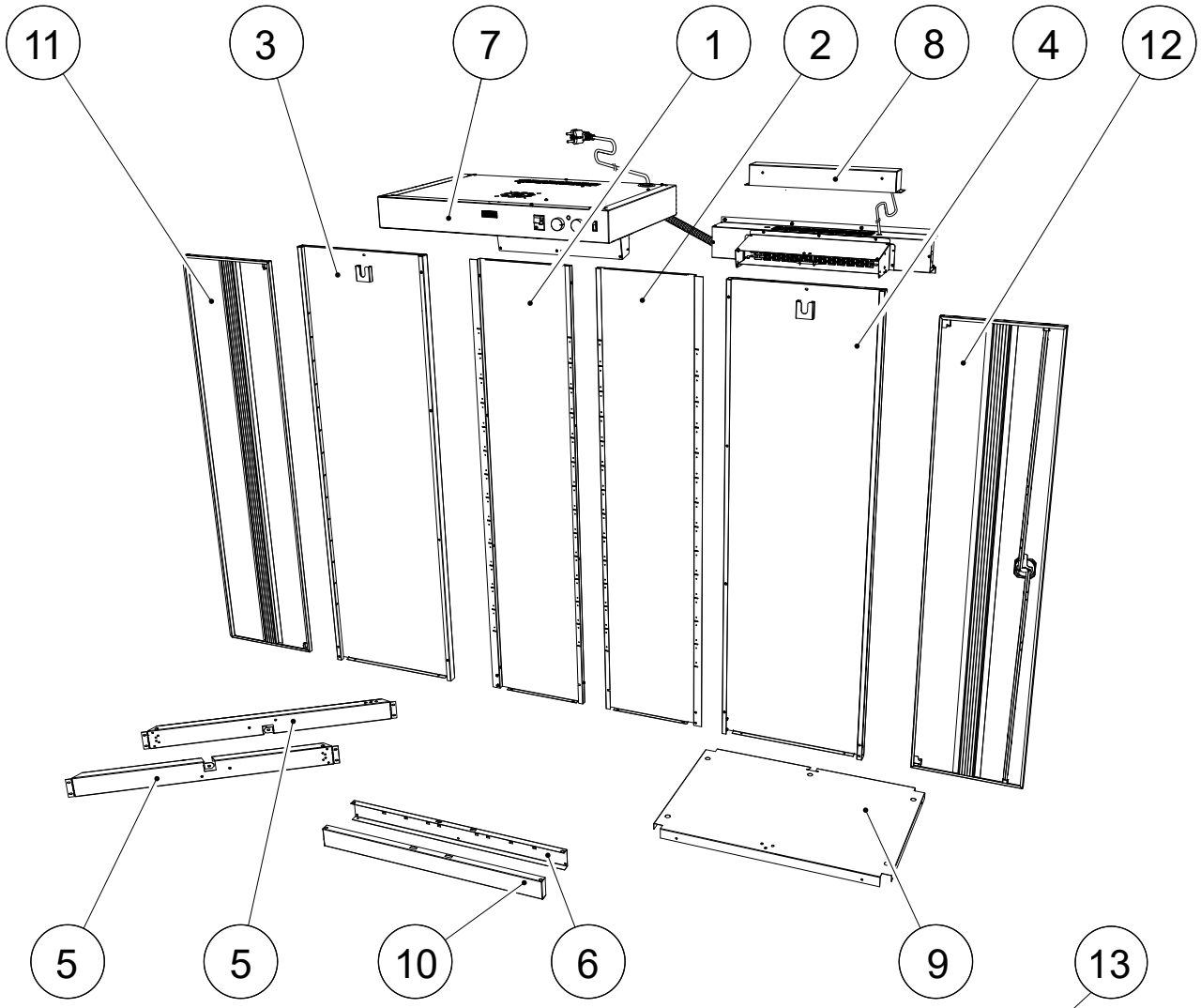

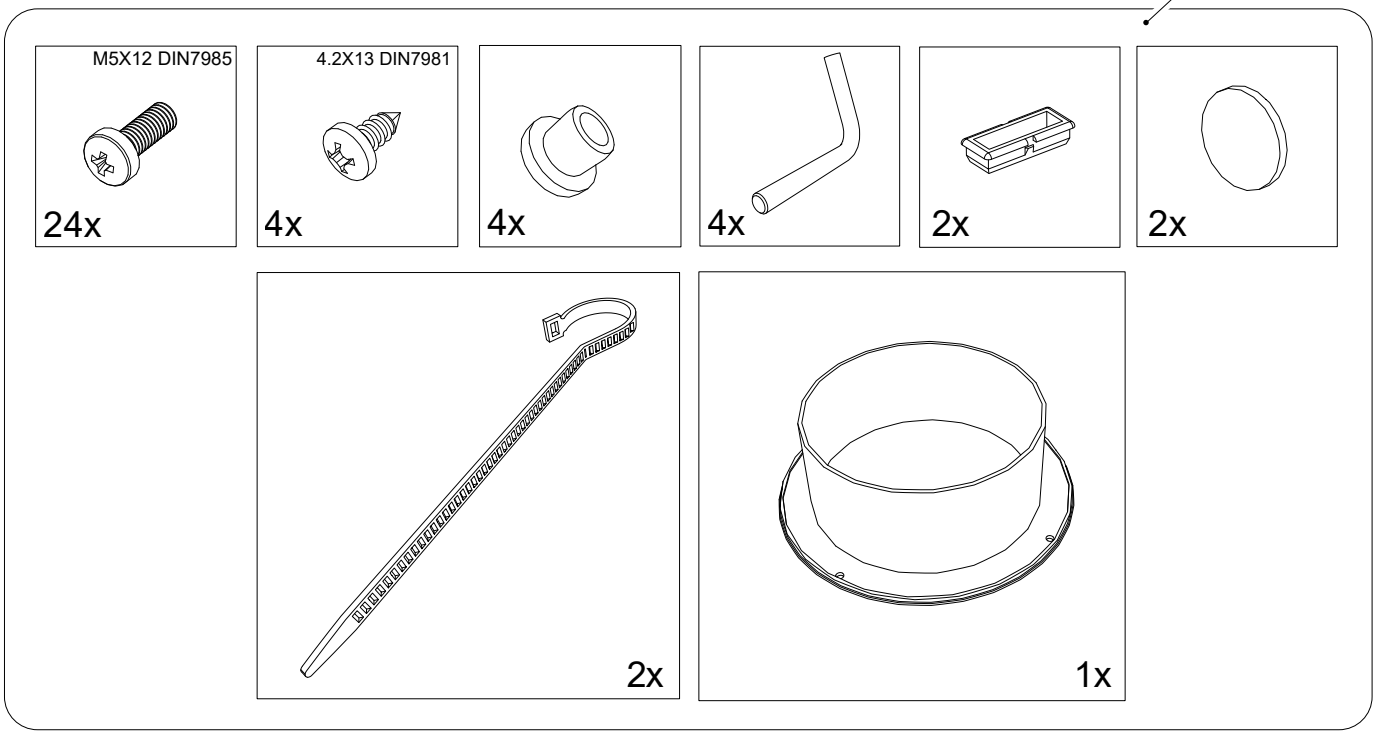

1

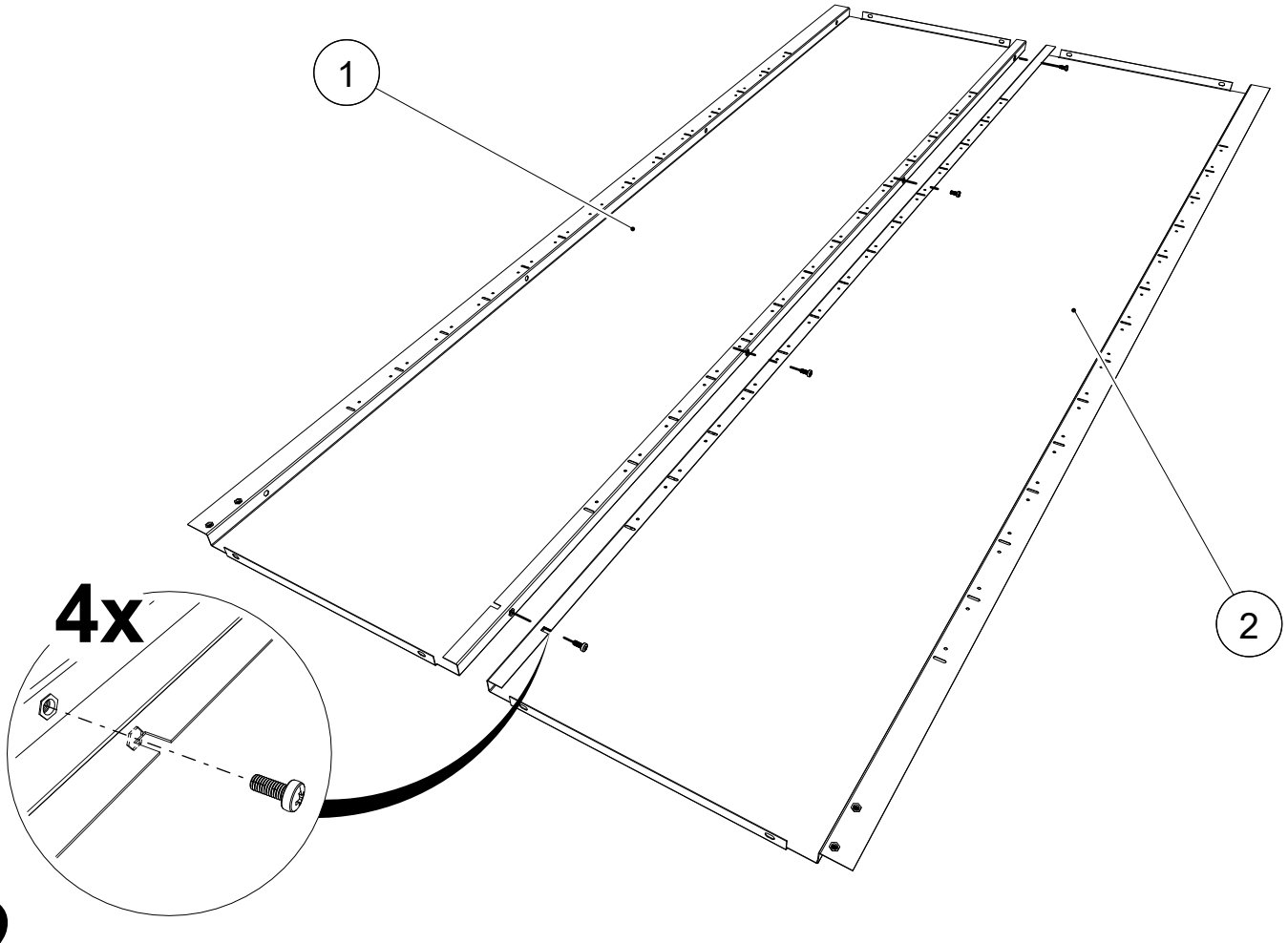

2

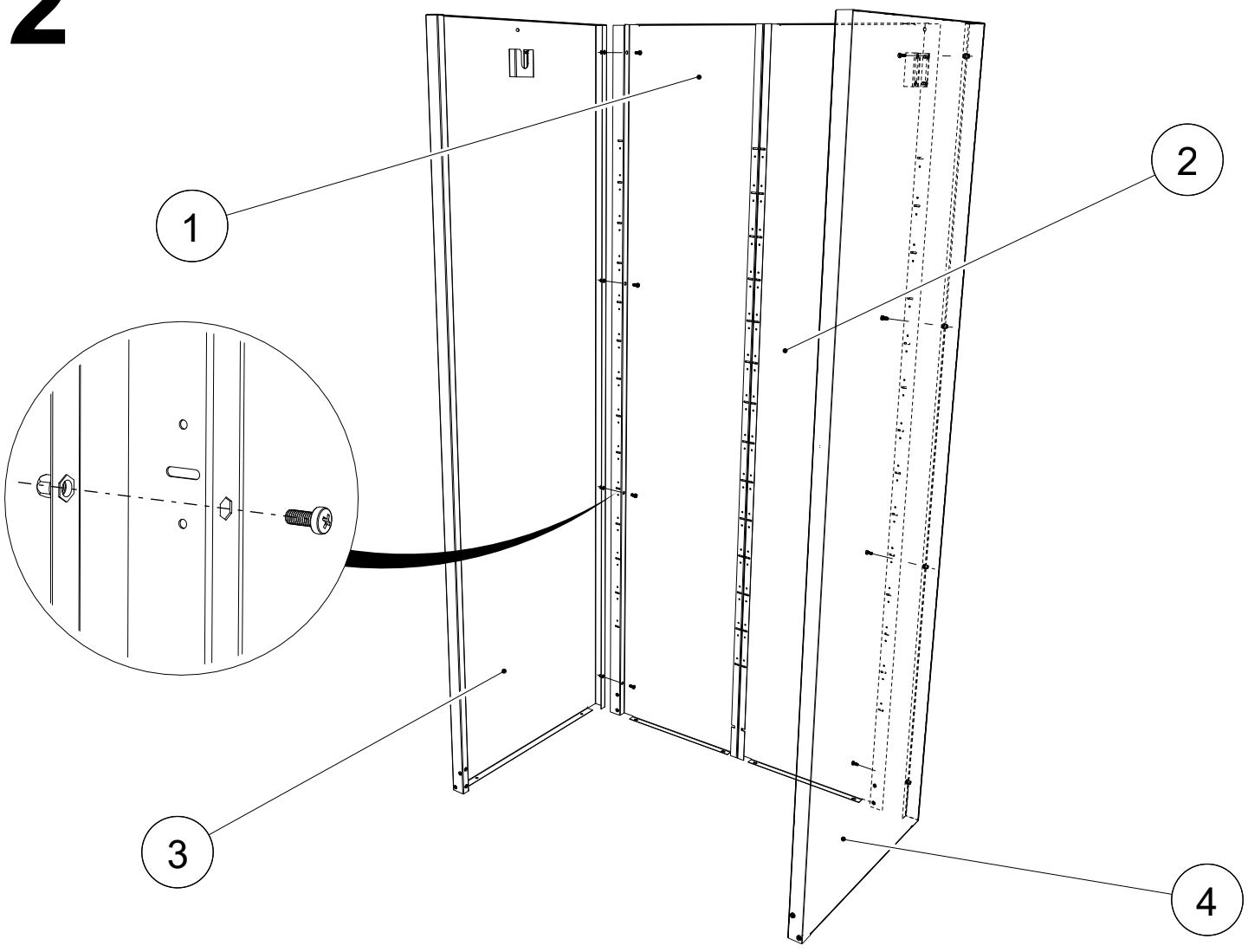

3

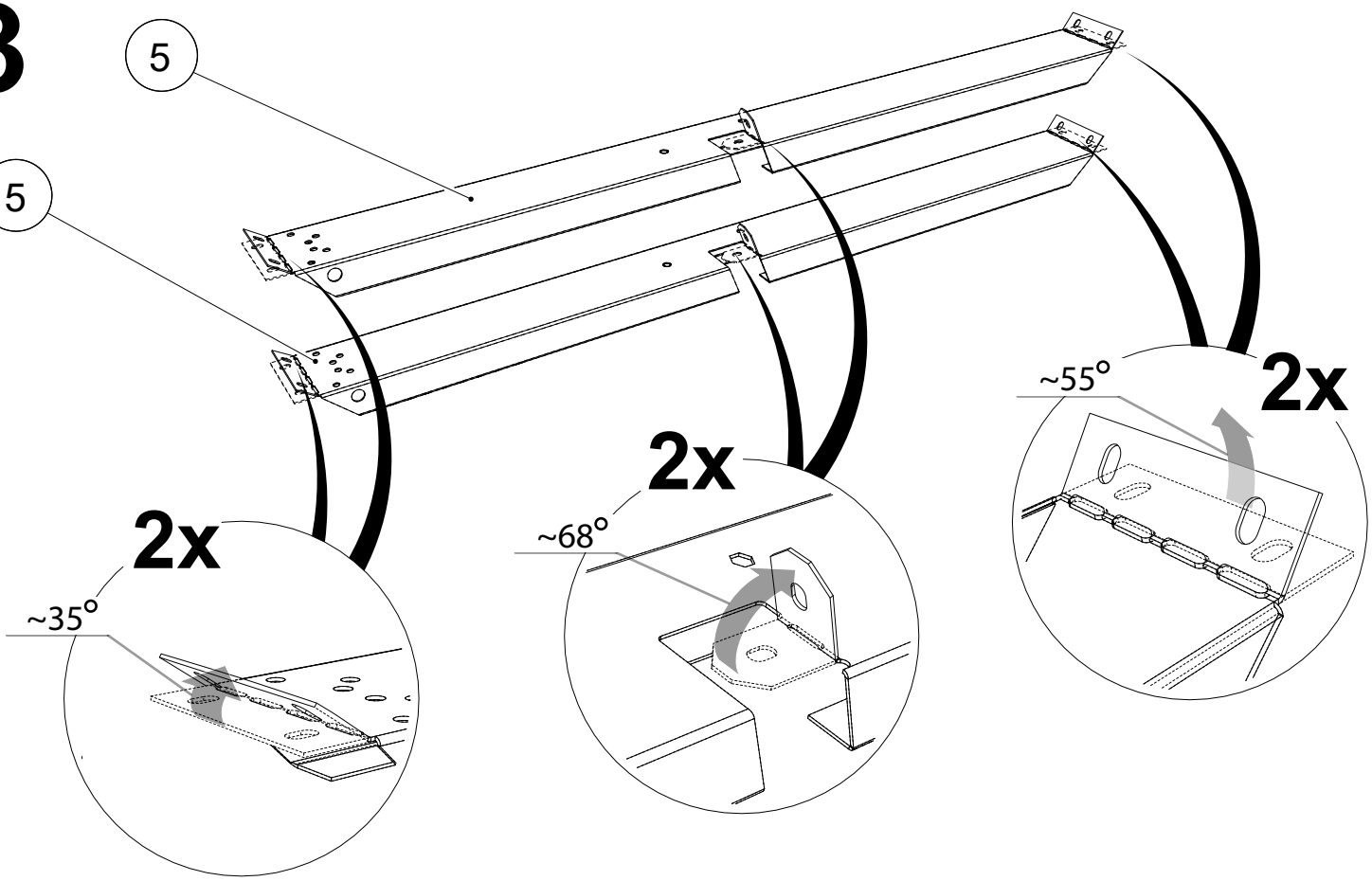

4

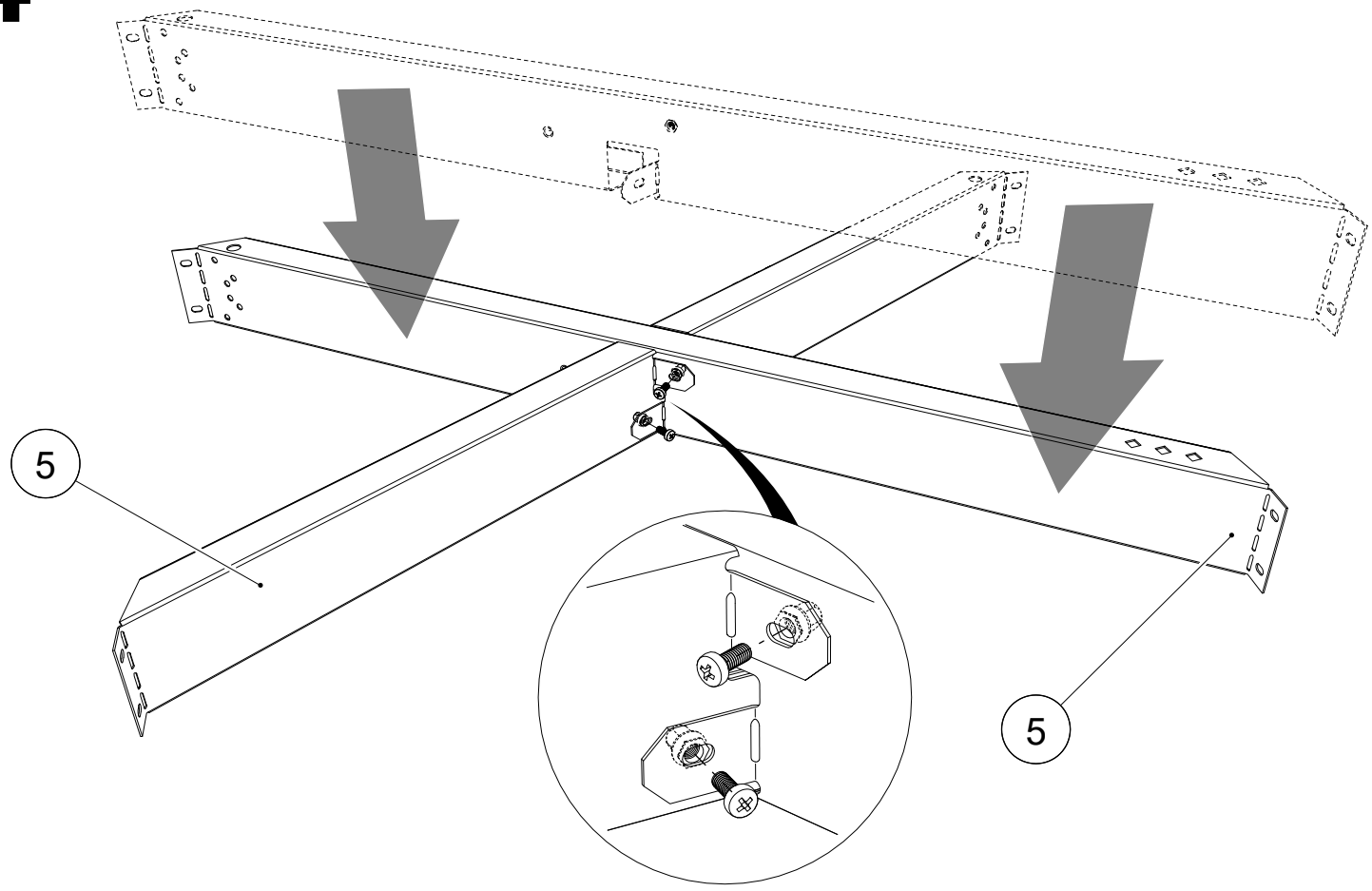

5

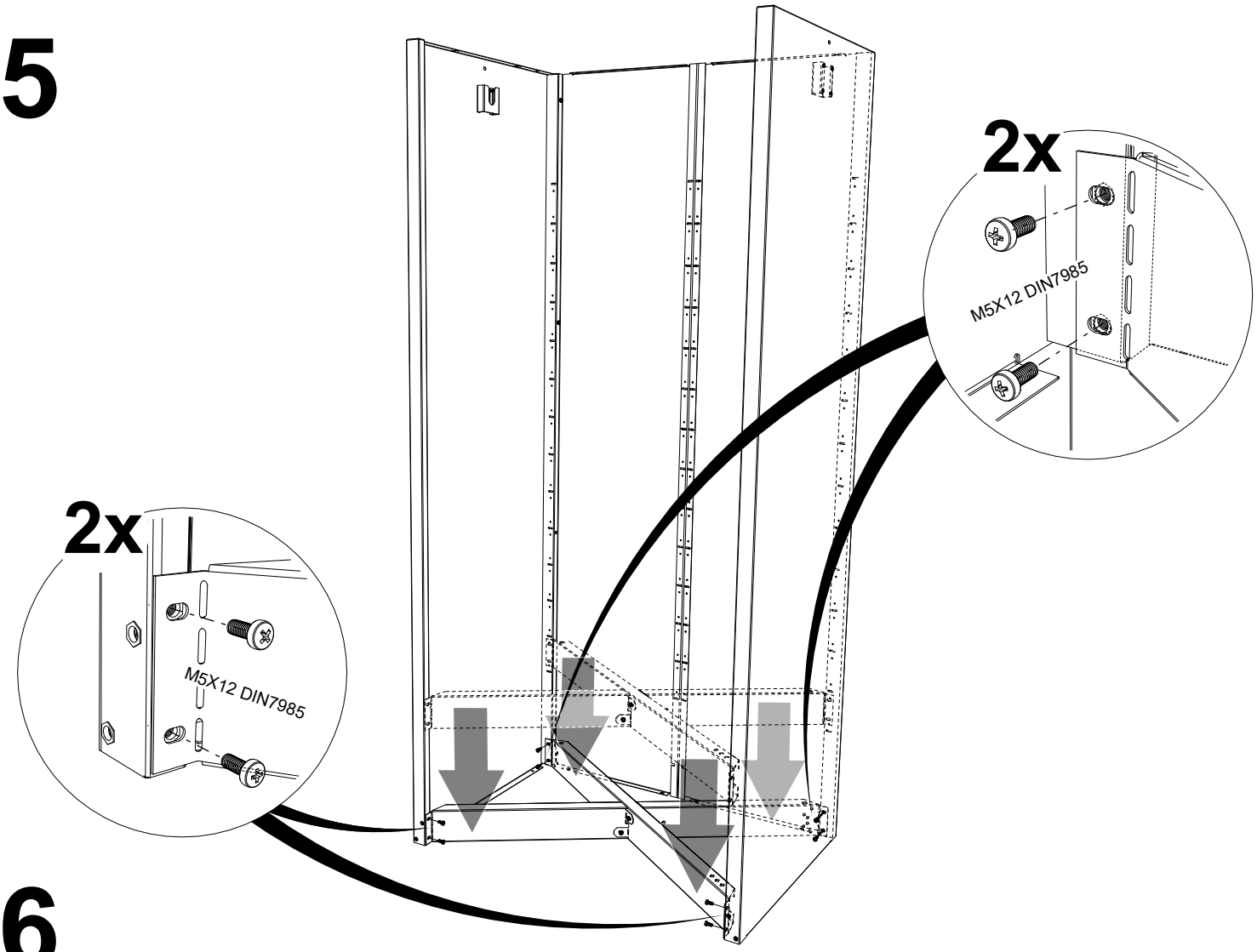

6

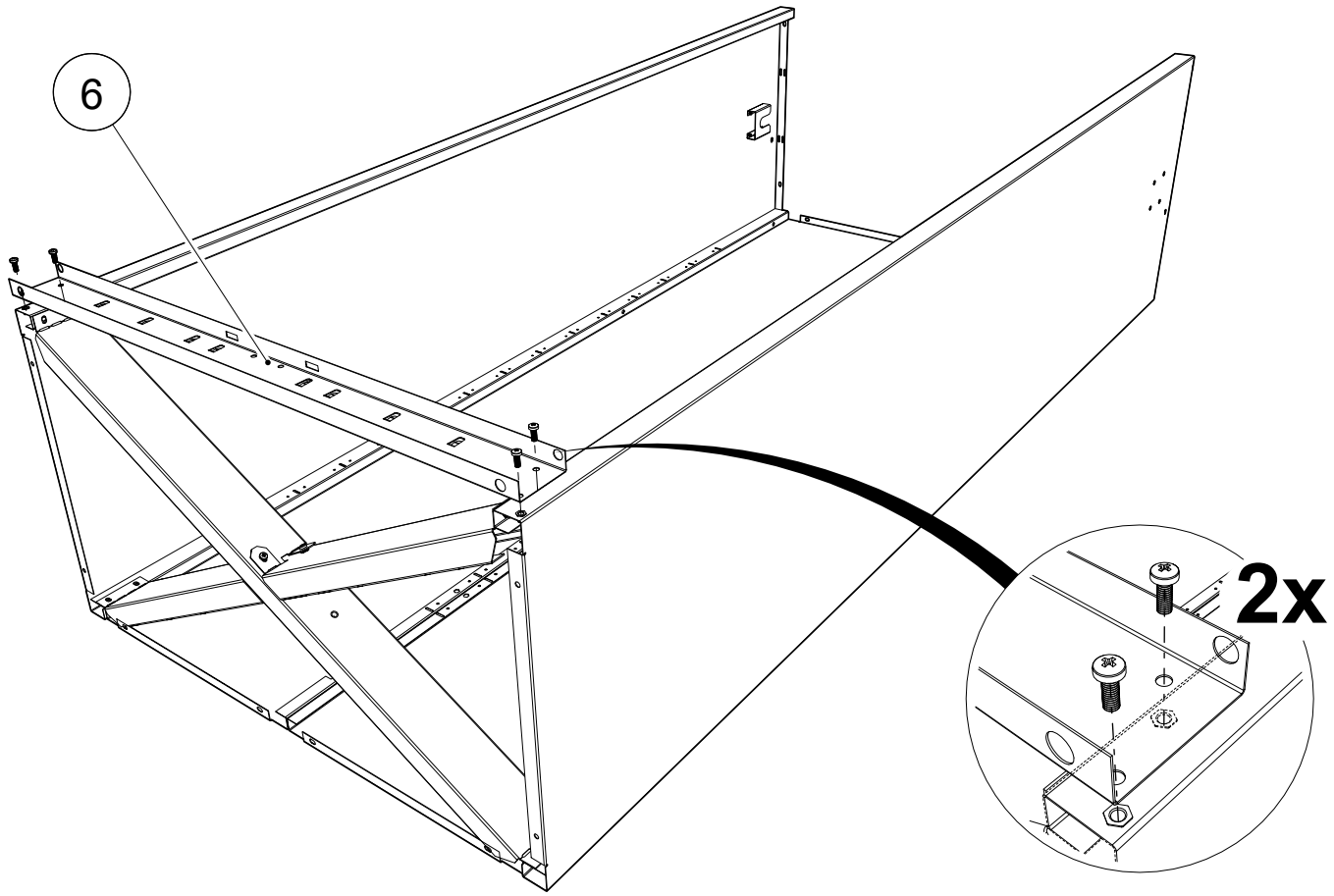

7

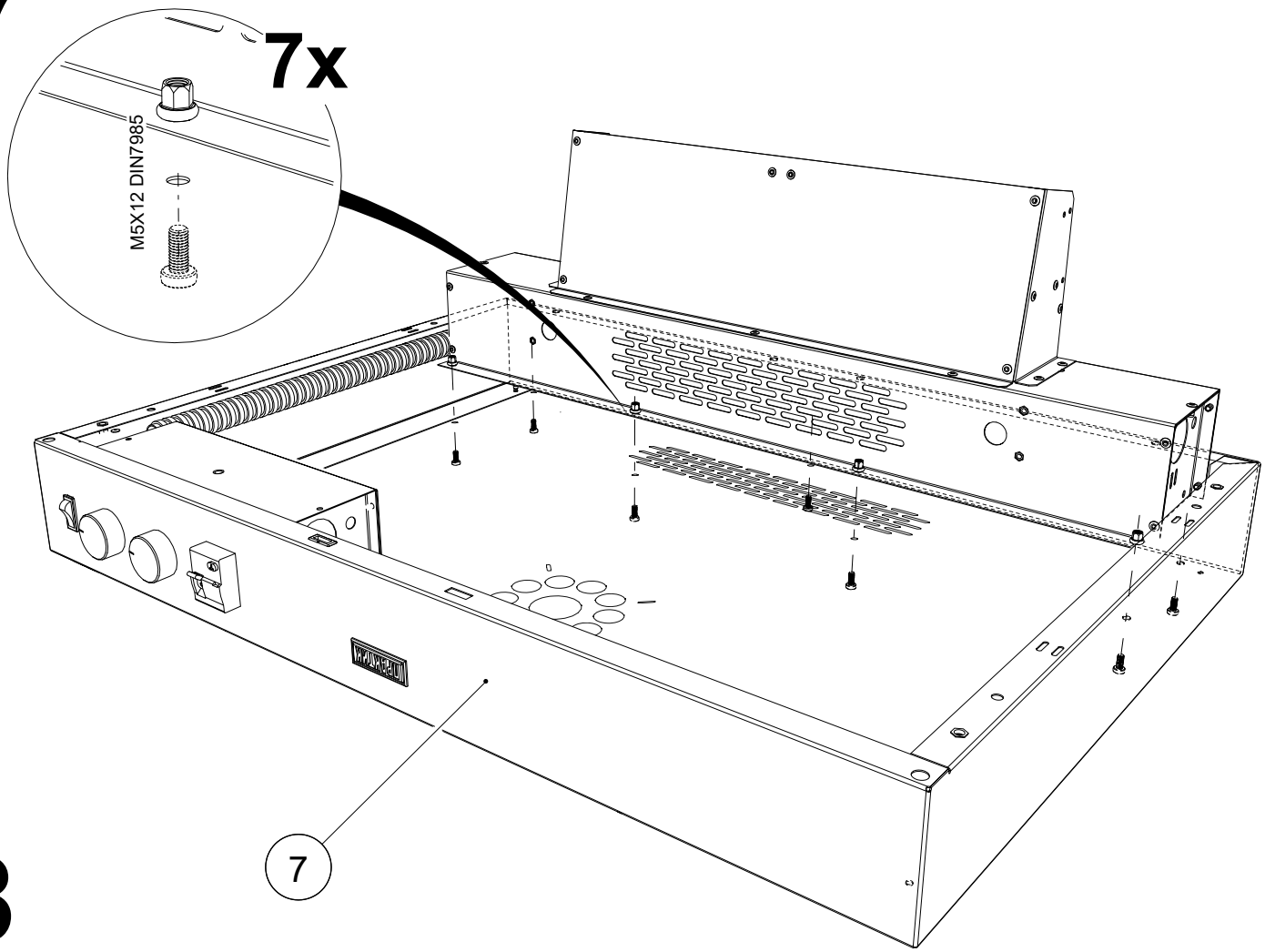

8

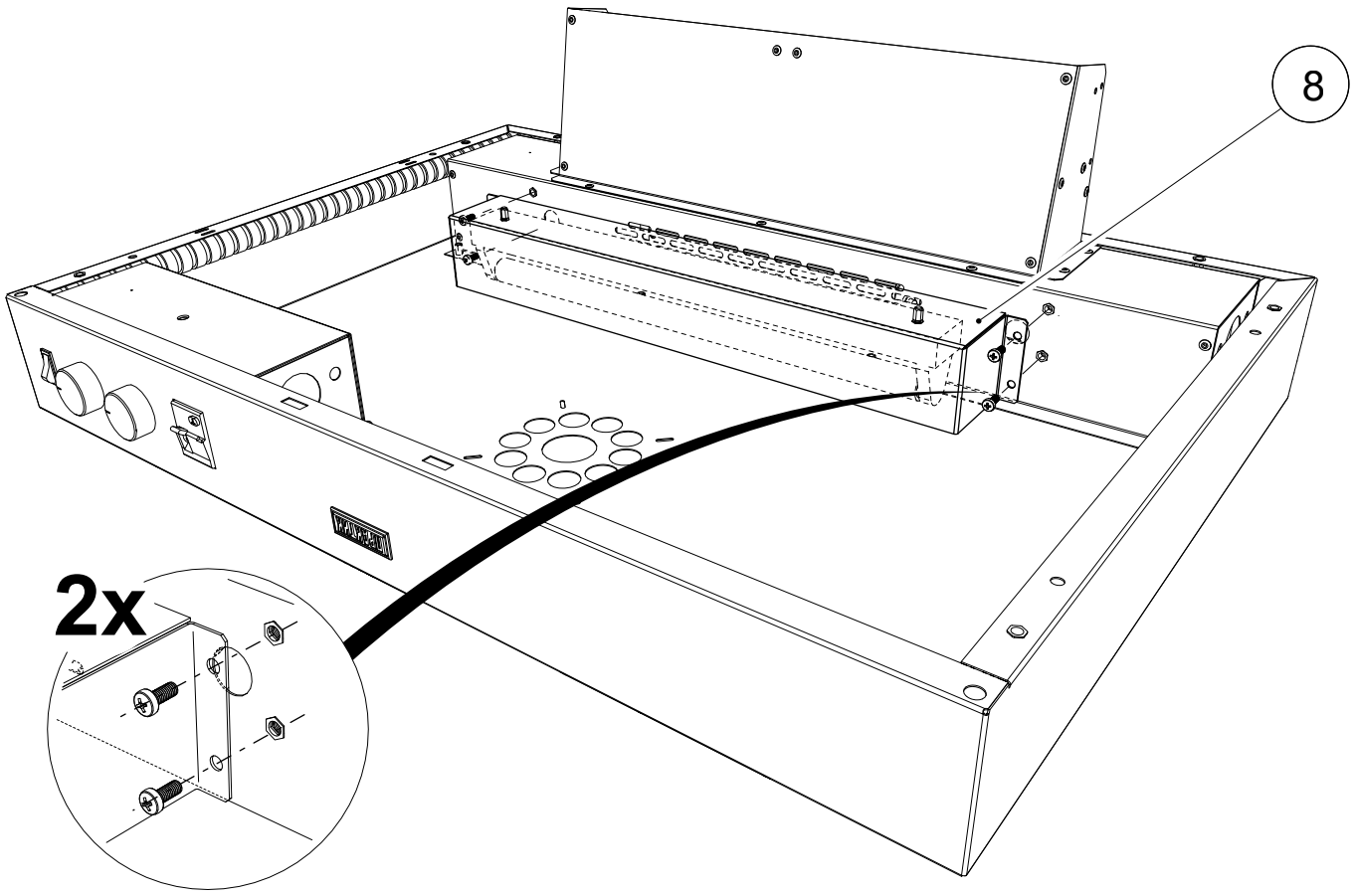

9

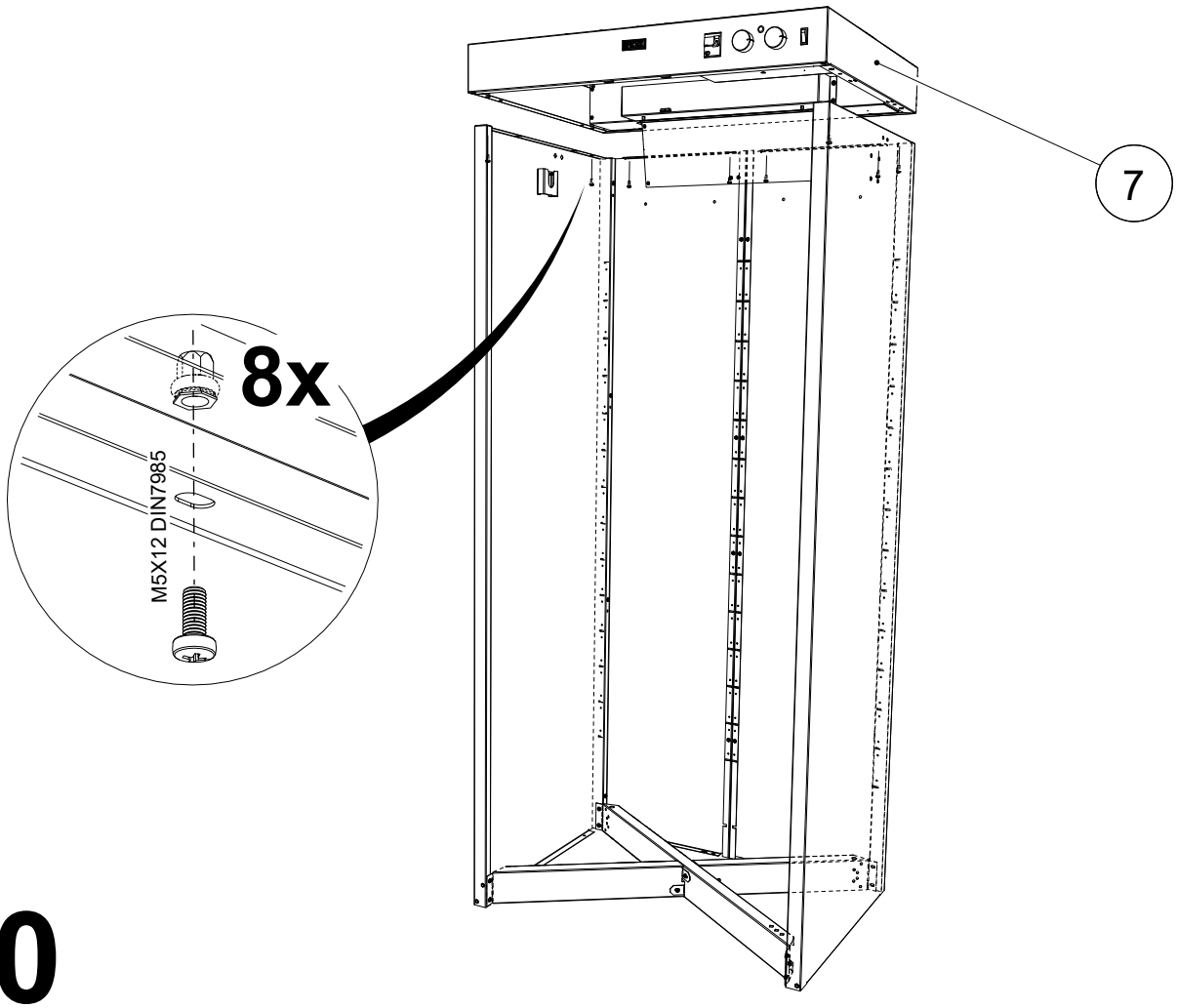

10

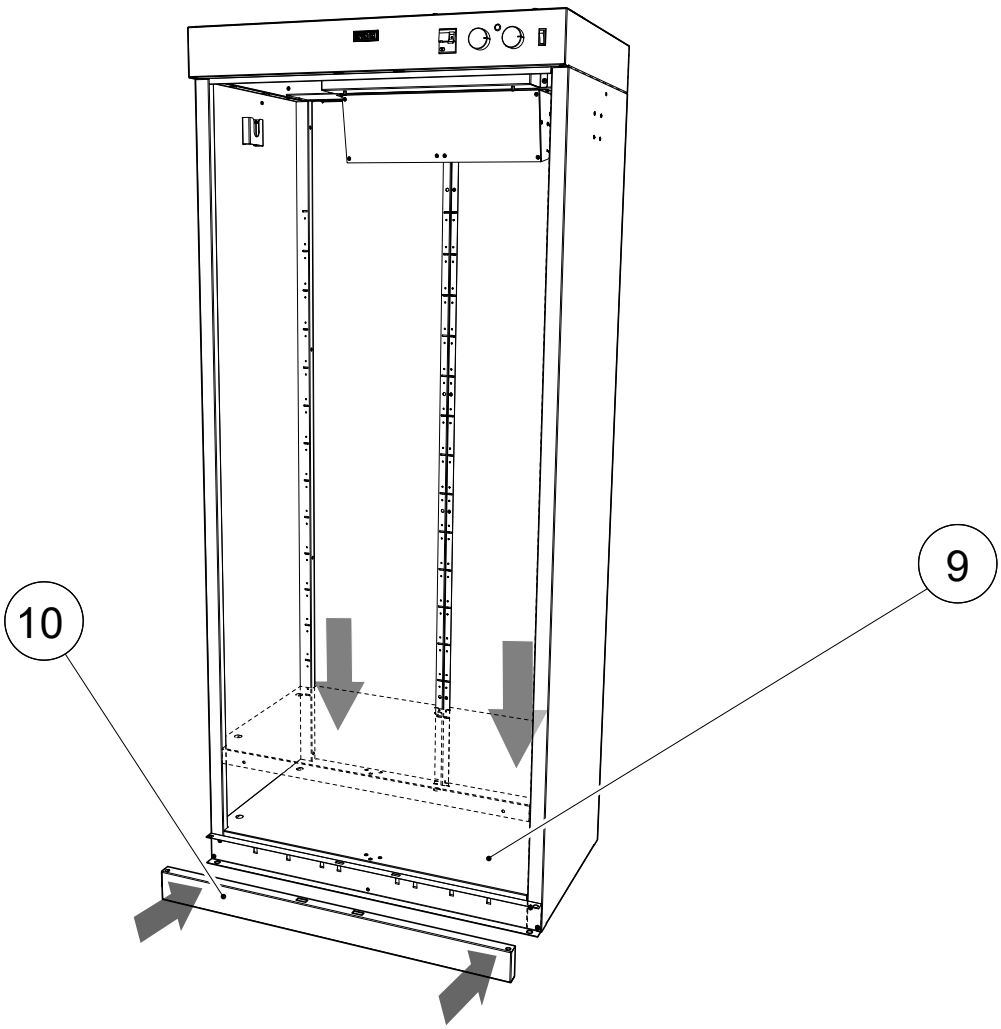

11

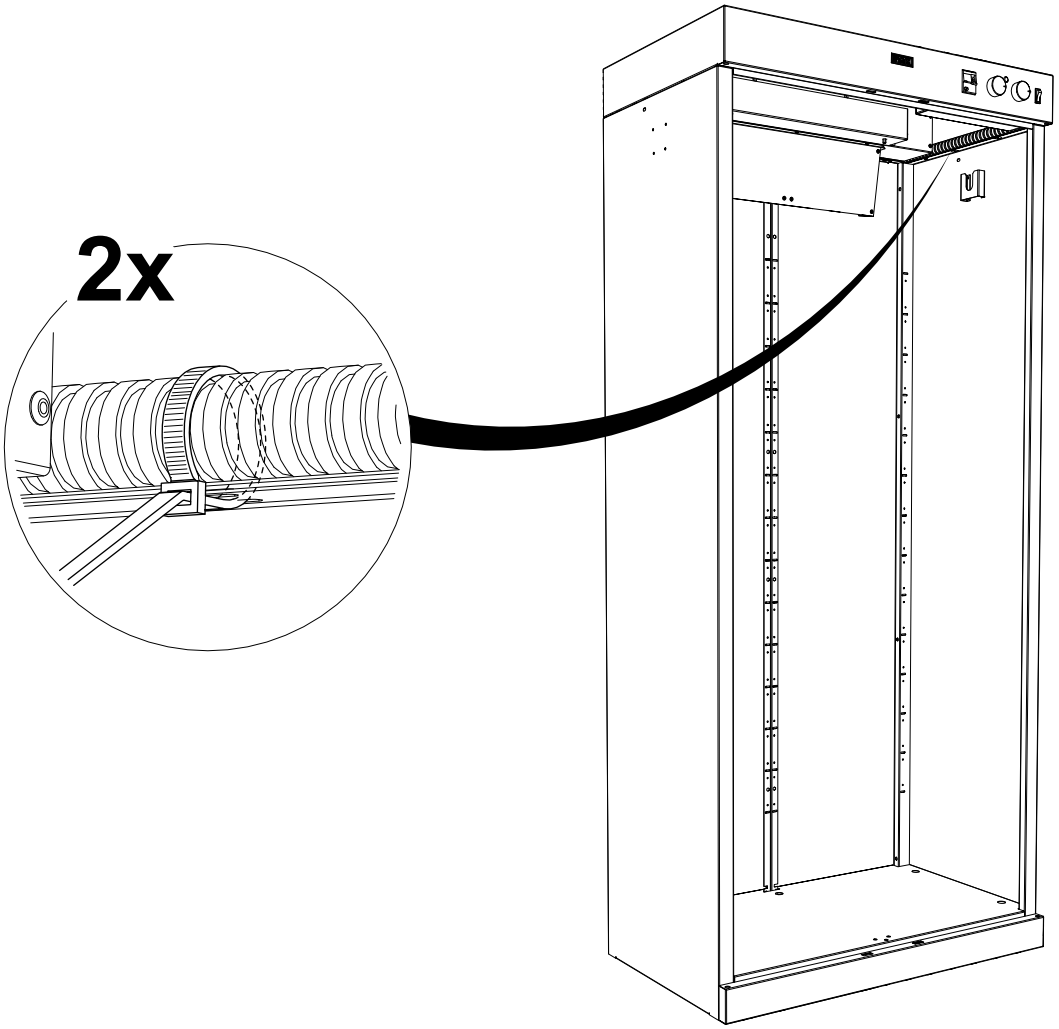

12

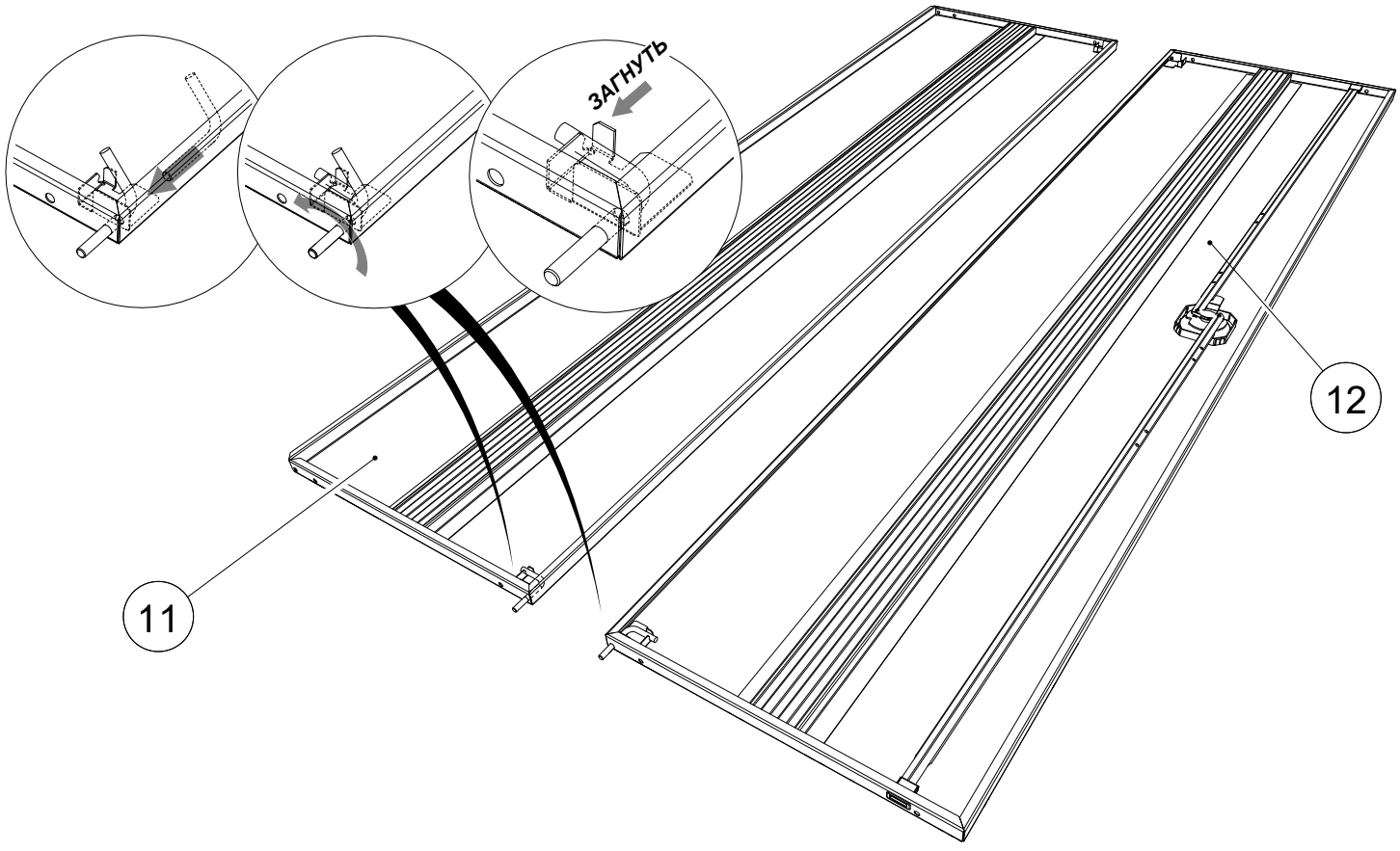

13

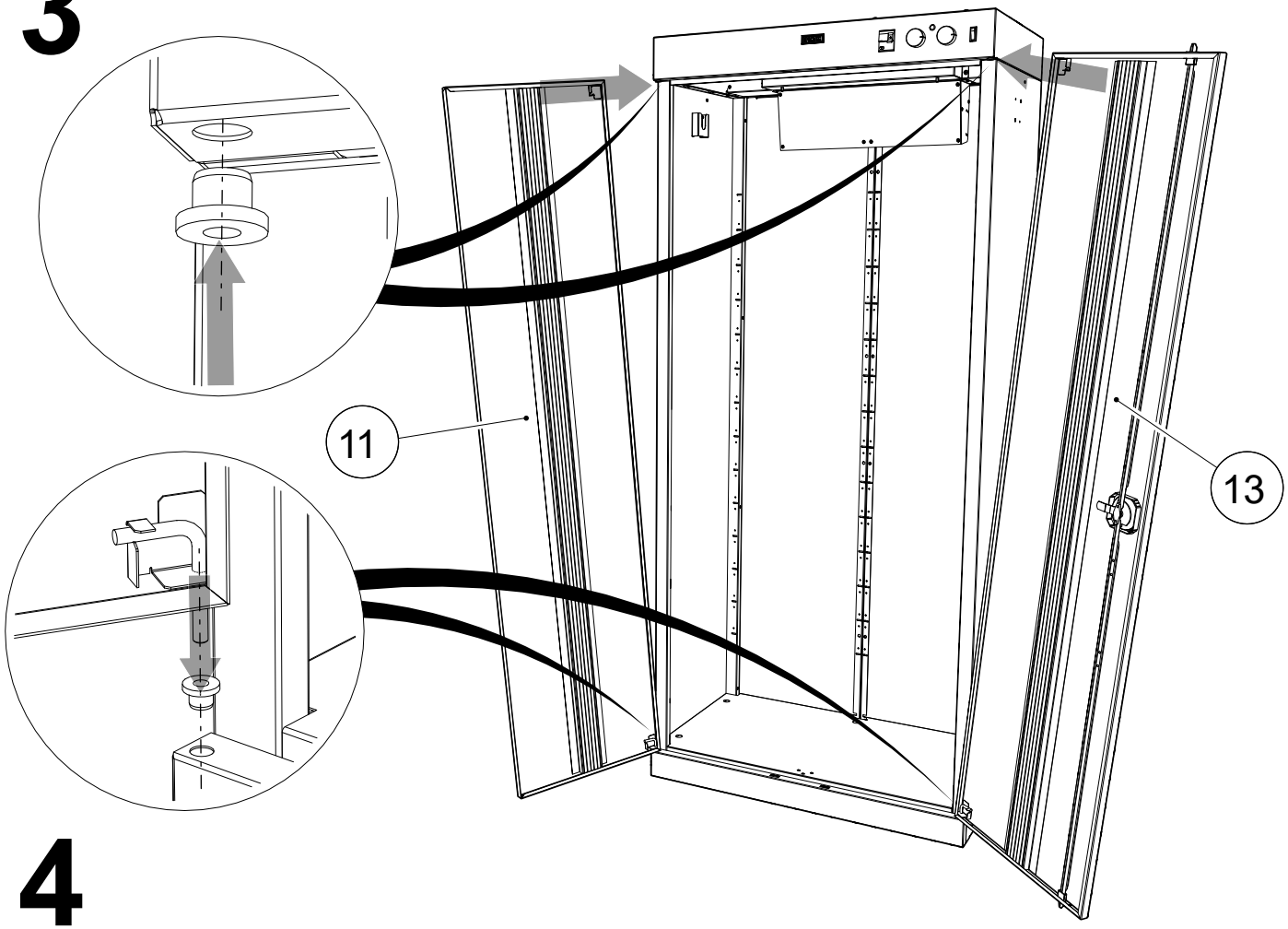

14

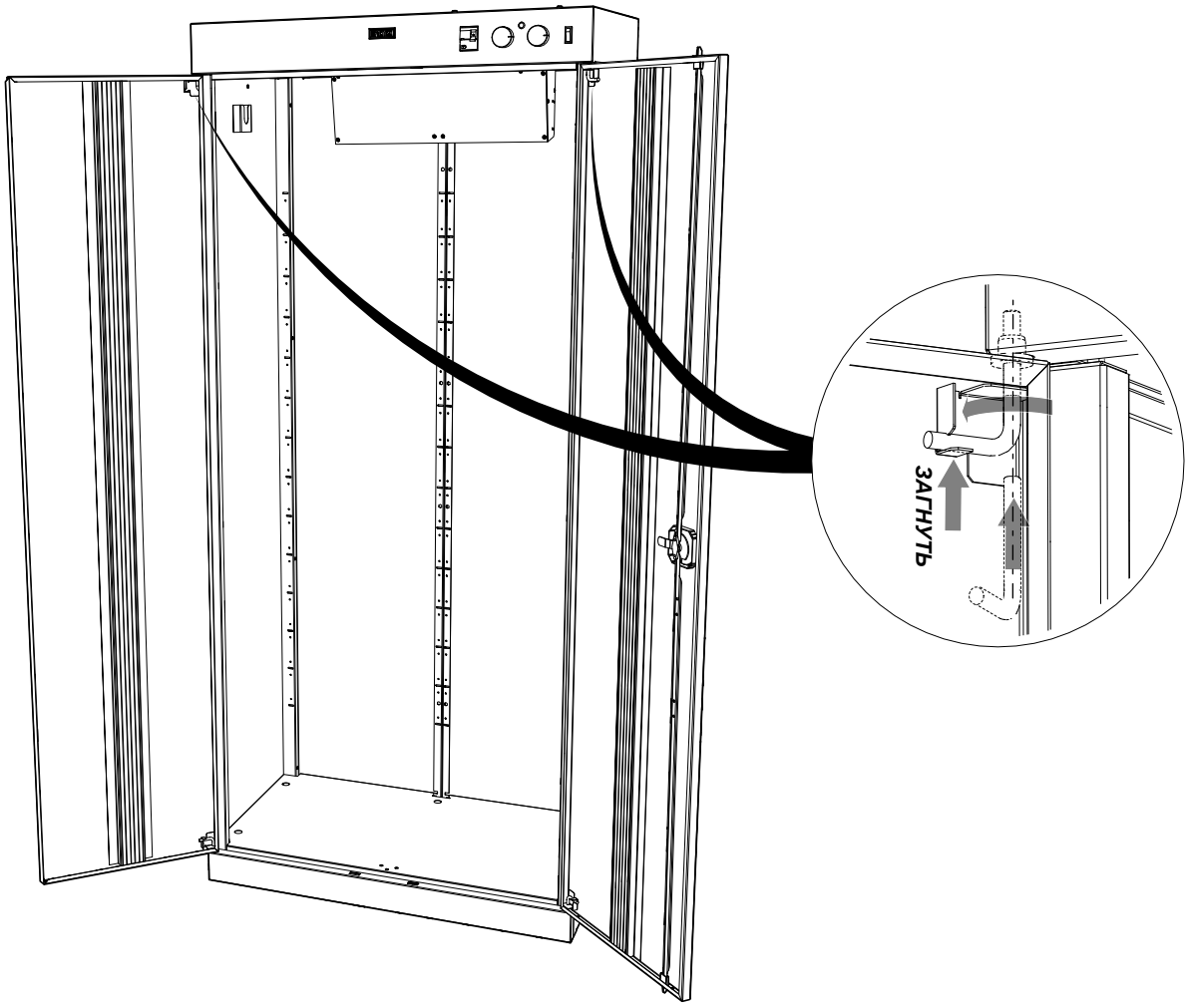

15

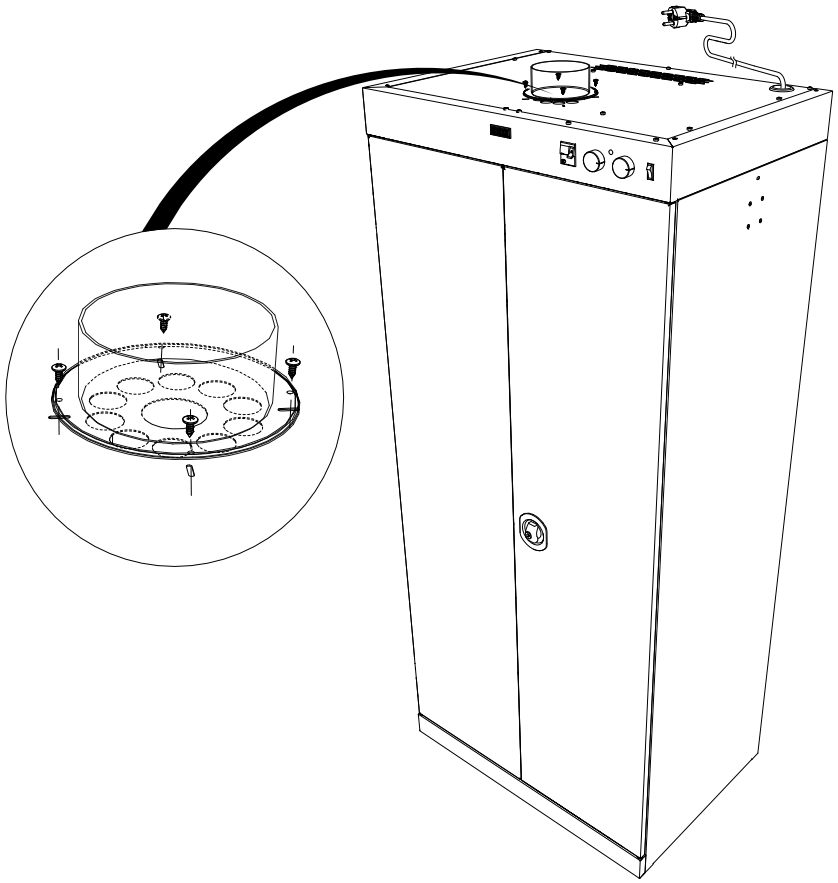

Производитель рекомендует подключать сушильный шкаф к вытяжной вентиляционной системе!

16

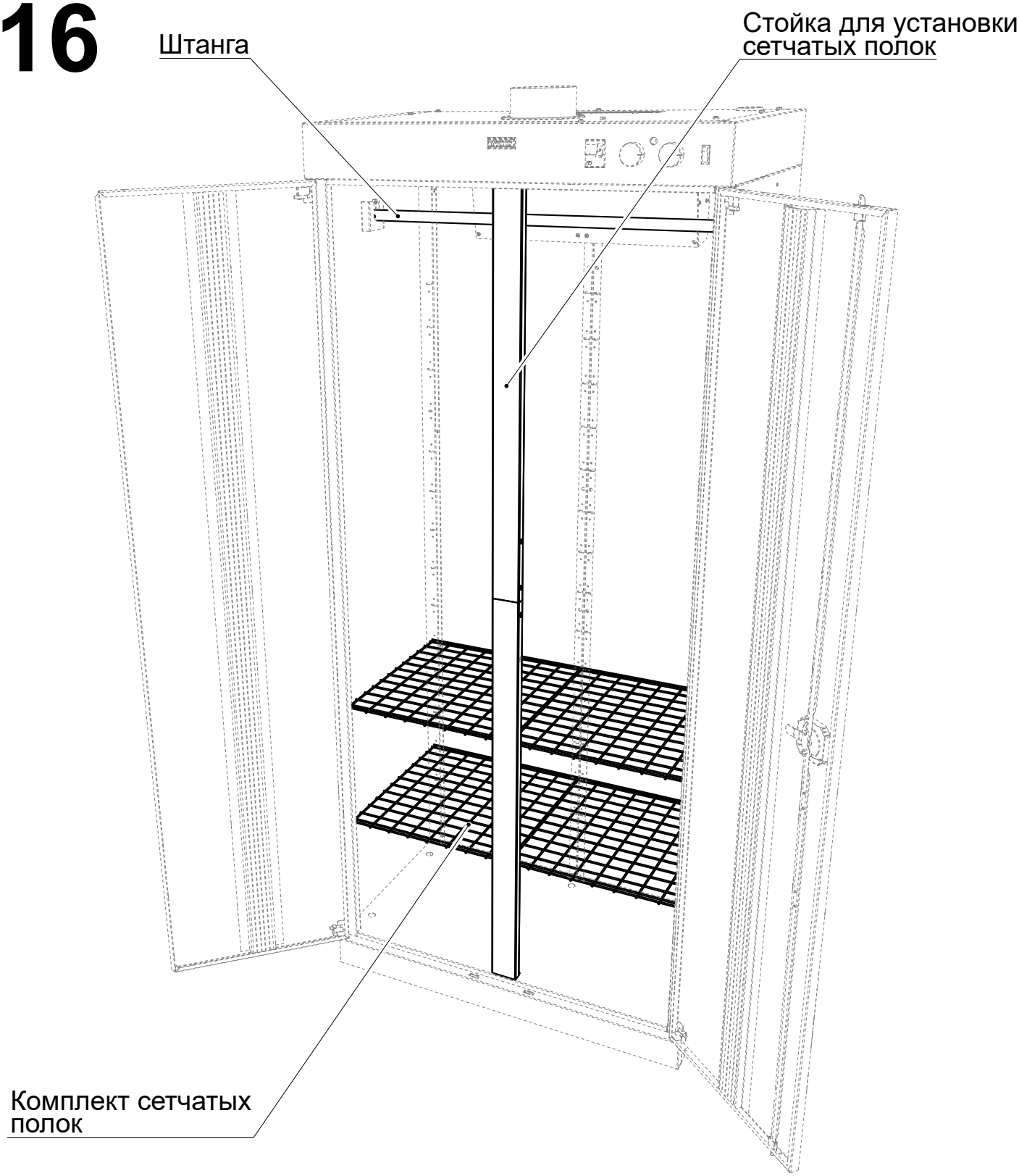
Штанга
Стойка для установки сетчатых полок
Комплект сетчатых полок

17

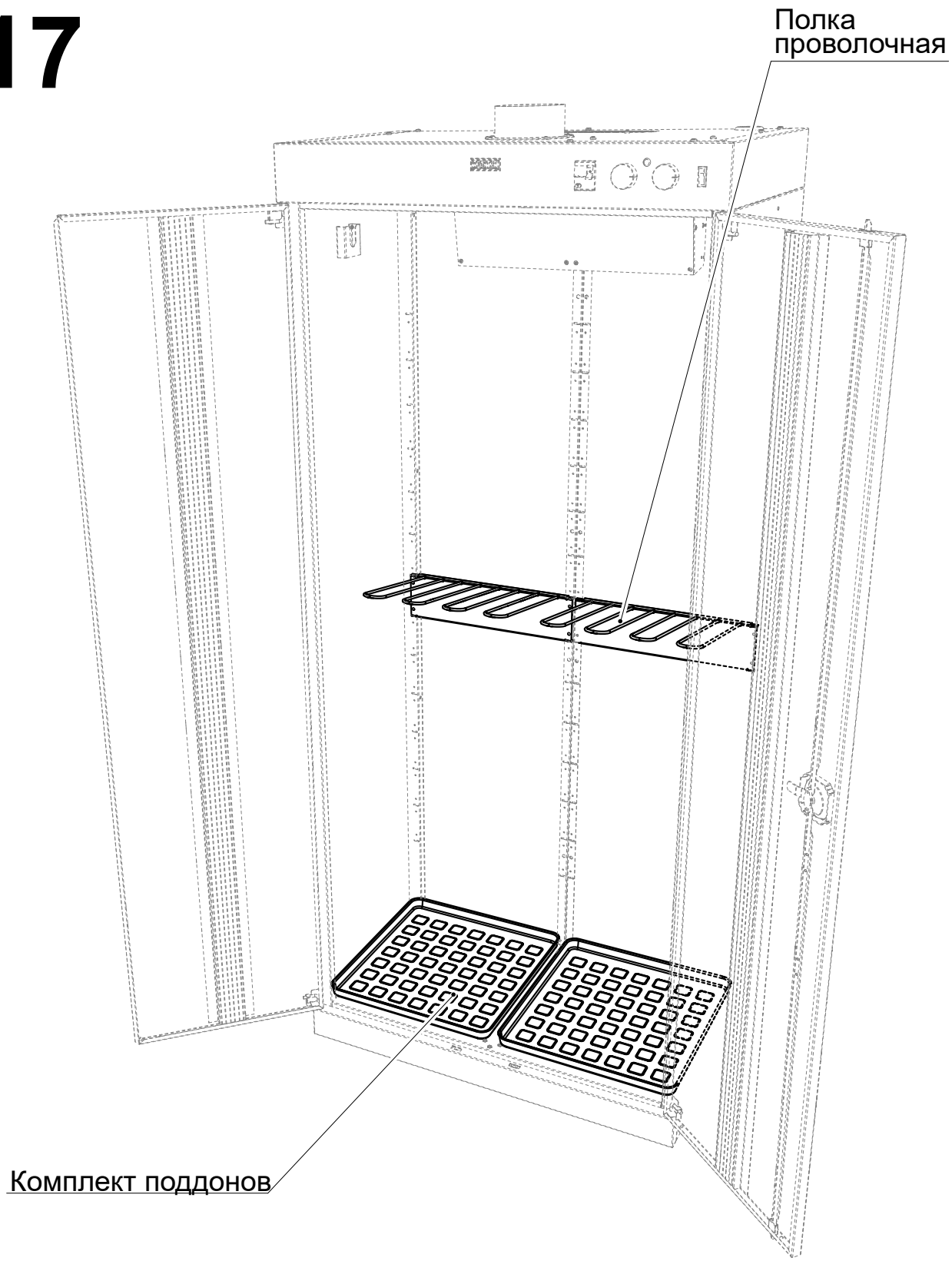

5. ХРАНЕНИЕ, ТРАНСПОРТИРОВКА

Сушильный шкаф можно перевозить в упаковке изготовителя всеми видами крытого транспорта или контейнерах.

При транспортировке и хранении в холодное время, во избежание заклинивания замковых устройств, необходимо выдержать изделие перед использованием при комнатной температуре не менее 3-х часов.

Требование по хранению: сухое помещение, упаковка изготовителя.

6. РЕКОМЕНДАЦИИ

Для продления срока службы замков, необходимо производить осмотр на наличие смазывающего компонента. Рекомендуется использовать пластичные смазки общего назначения. Рекомендуется каждые 6 месяцев смазывать замковые механизмы.

Сушильный шкаф рекомендуется устанавливать на ровную, горизонтальную поверхность.

7. ГАРАНТИЙНЫЕ ОБЯЗАТЕЛЬСТВА

Гарантийный срок эксплуатации изделия – 12 месяцев со дня продажи. В случае отсутствия записи о продаже гарантийный срок исчисляется со дня выпуска продукции.

Изготовитель не несёт ответственности за неисправность изделия и не гарантирует его безотказную работу в случаях: нарушений рекомендаций по транспортировке, хранению, эксплуатации, проведения ремонта некомпетентными лицами, умышленной порчи.

8. СЕРВИСНАЯ СЛУЖБА

Адрес ближайшей сервисной службы компании “ПРОМЕТ” Вы можете узнать через Интернет по ссылке http://www. safe.ru

Продукция изготовлена: ООО «ПРОМЕТ» , 301602, Тульская область.

Система управления качеством изготовителя сертифицирована на соответствие требованиям ISO 9001.

Система экологического менеджмента ООО “НПО ПРОМЕТ” сертифицирована на соответствие требованиям ISO 14001.

Штамп службы качества _____

Серийный номер_____

Дата изготовления _____

! Производитель оставляет за собой право вносить изменения, не ухудшая характеристики изделия, без уведомления потребителя.